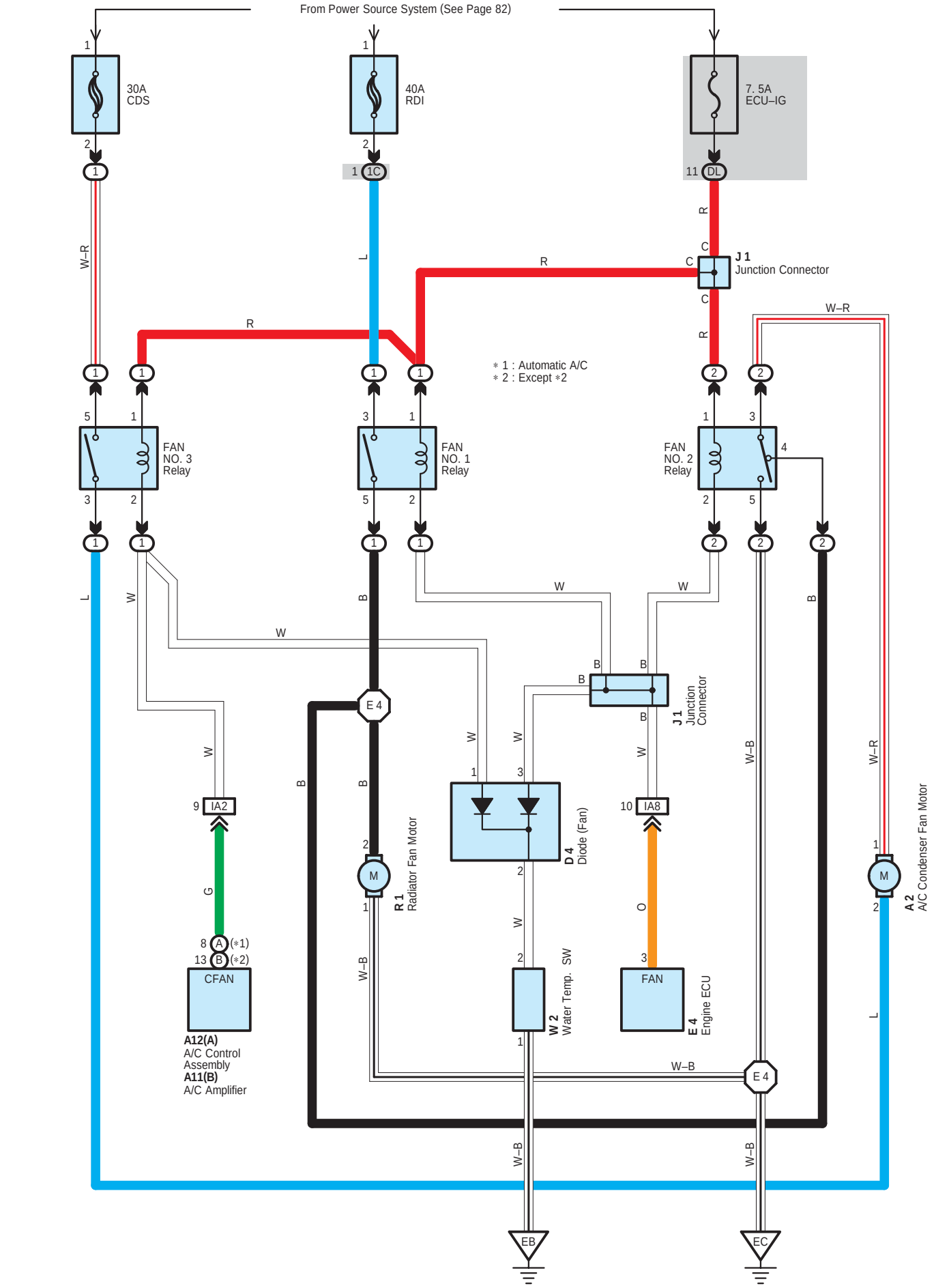Radiator Fan and Condenser Fan (1CD–FTV)